HiFi ENGINE®

For more Hi-Fi manuals and set-up information
please visit www.hifiengine.com

CV 6010

Dual

Technische Daten (typische Werte)	Technical data (typical value)	Caractéristiques techniques (valeur caractéristique)	CV 6010
Ausgangsleistung (DIN/8Ω) Musikleistung Sinus-Dauertonleistung	**Rated output (DIN/8Ω)** music power Rms continuous power output	**Puissance de sortie (DIN/8Ω)** Puissance musicale Puissance efficace	2×50 Watt 2×35 Watt
Klirrfaktor Nennleistung – 6 dB, 1000 Hz	**Harmonic distortion** nominal output – 6 dB, 1000 Hz	**Facteur de distorsion** Puissance nominale – 6 dB, 1000 Hz	0,008%
Leistungsbandbreite – 3 dB	**Power band width** – 3 dB	**Réponse en puissance** – 3 dB	10 Hz – 60 kHz
Übertragungsbereich Tuner, Tape, CD, Video, Phono nach RIAA	**Frequency response** Tuner, Tape, CD, Video, Phono nach RIAA	**Bande passante** Tuner, Tape, CD, Video, Phono nach RIAA	20 Hz – 20 kHz ± 0,5 dB 20 Hz – 20 kHz ± 1 dB
Eingänge Tuner, Tape 1/Monitor, Video (Cinch), CD (Cinch) Phono (Cinch)	**Inputs** Tuner, Tape 1/Monitor, Video (Cinch), CD (Cinch) Phono (Cinch)	**Entrées** Tuner, Tape 1/Monitor, Video (Cinch), CD (Cinch) Phono (Cinch)	200 mV, 47 kOhm 200 mV, 47 kOhm 2,5 mV, 47 kOhm
Ausgänge 2 Druckklemmen für zwei Lautsprecherpaare, Ausgänge A/B oder A+B schaltbar 1 Koaxialbuchse 1/4 inch für Kopfhörer 1 Line-Ausgang an Tape 1 (Cinch) 1 Line-Ausgang an Video (Cinch)	**Outputs** 2 press-type terminals strips for two sets of speakers, outputs A/B or A+B switchable 1 coaxial jack 1/4 inch for headphone 1 Line output to Tape 1 1 Line output to Video (Cinch)	**Sorties** 2 barres a ressort pour deux paires de hauts-parleurs, sortie A/B ou A+B commutables 1 prise coaxiale de 1/4 inch le raccordement du casque-écouter 1 sortie Line sur la prise Tape 1 1 sortie Line sur la prise Video (Cinch)	8– 16 Ohm 8–600 Ohm
Fremdspannungsabstand über Fremdspannungsfilter bezogen auf Nennleistung Tuner, Tape, CD, Video Phono	**Unweighted signal-to-noise ratio** via external voltage filter (DIN 45 405) related to Nominal output Tuner, Tape, CD, Video Phono	**Rapport signal/bruit non-pondéré** après le filtre de tension non pondérée (DIN 45 405) ramené à la puissance nominale Tuner, Tape, CD, Video Phono	85 dB 68 dB
Geräuschspannungsabstand bewertet mit A-Filter (RMS) bezogen auf Nennleistung Tuner, Tape, CD, Video Phono	**Signal-to-noise ratio, weighted with IHF weighted with A-filter (RMS) in relation to rated power** Tuner, Tape, CD, Video Phono	**Rapport signal/bruit pondérée avec filtre A (RMS), ramenée à la puissance nominale** Tuner, Tape, CD, Video Phono	95 dB 75 dB
Übersprechdämpfung bei 1000 Hz zwischen den Kanälen zwischen den Eingängen	**Cross-talk attenuation** at 1,000 Hz between individual channels between the inputs	**Affaiblissement de diaphonie** pour 1000 Hz entre les canaux entre les entrées	57 dB 75 dB
Leistungsaufnahme (max.)	**Power consumption (maximum)**	**Puissance absorbée (maximale)**	160 Watt
Netzspannungen	**Line voltages**	**Tensions du réseau**	230 V

Dual GmbH · Postfach 1144 · 7742 St. Georgen/Schwarzwald

www.hifiengine.com

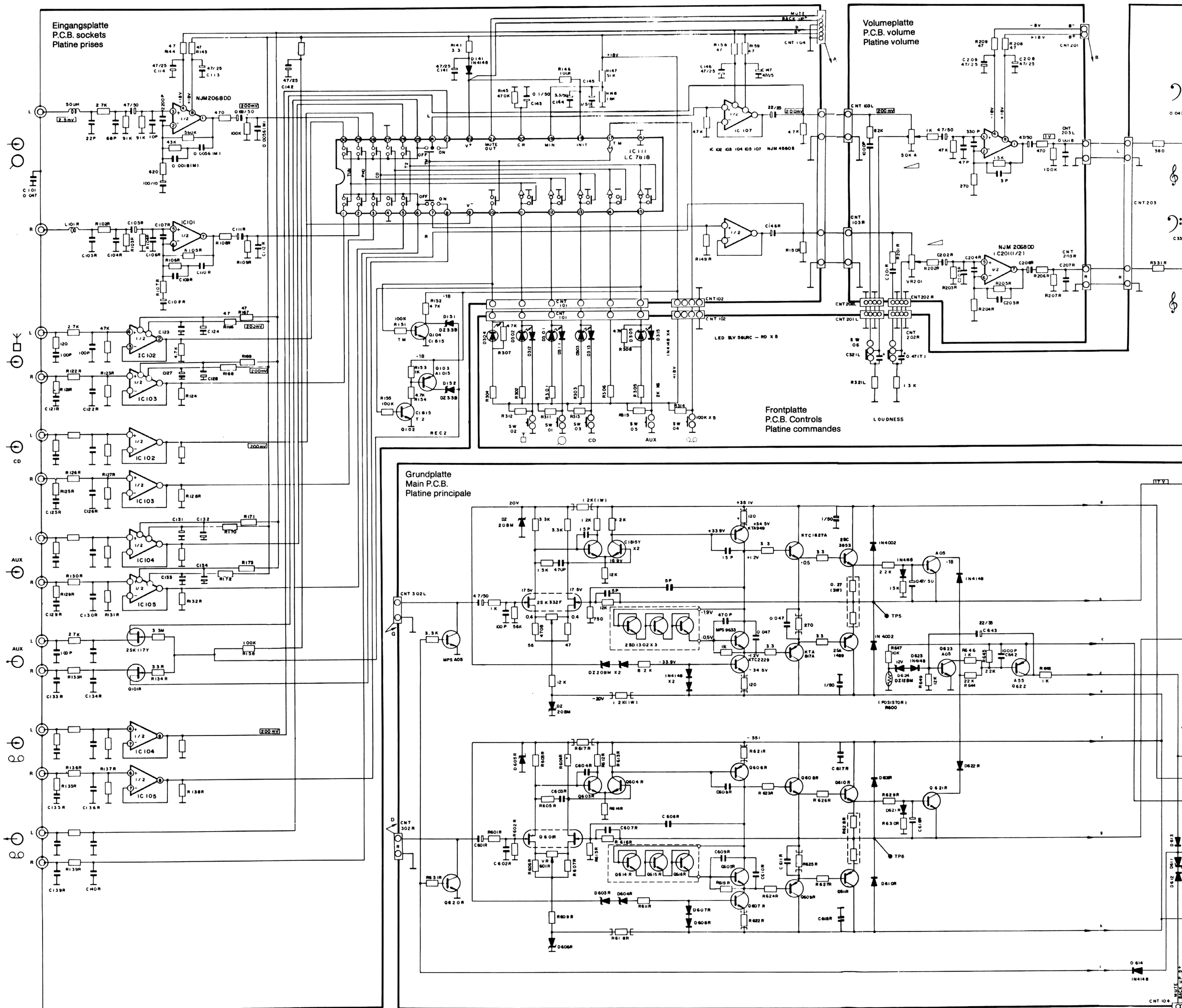
Eingangsplatte
P.C.B. sockets
Platine prises
Volumeplatte
P.C.B. volume
Platine volume
Frontplatte
P.C.B. Controls
Platine commandes
Grundplatte
Main P.C.B.
Platine principale
NJM2068DD
IC 101
IC 102
IC 103
IC 104
IC 105
IC 111
LC 7818
NJM 4560S
LED SLV SOURC – RD X 5
REC2
CD
AUX
LOUDNESS
MUTE
BACK UP
CNT 104
CNT 203
CNT 302L
CNT 302R
TP5
TP6
(POSISTOR)
R600